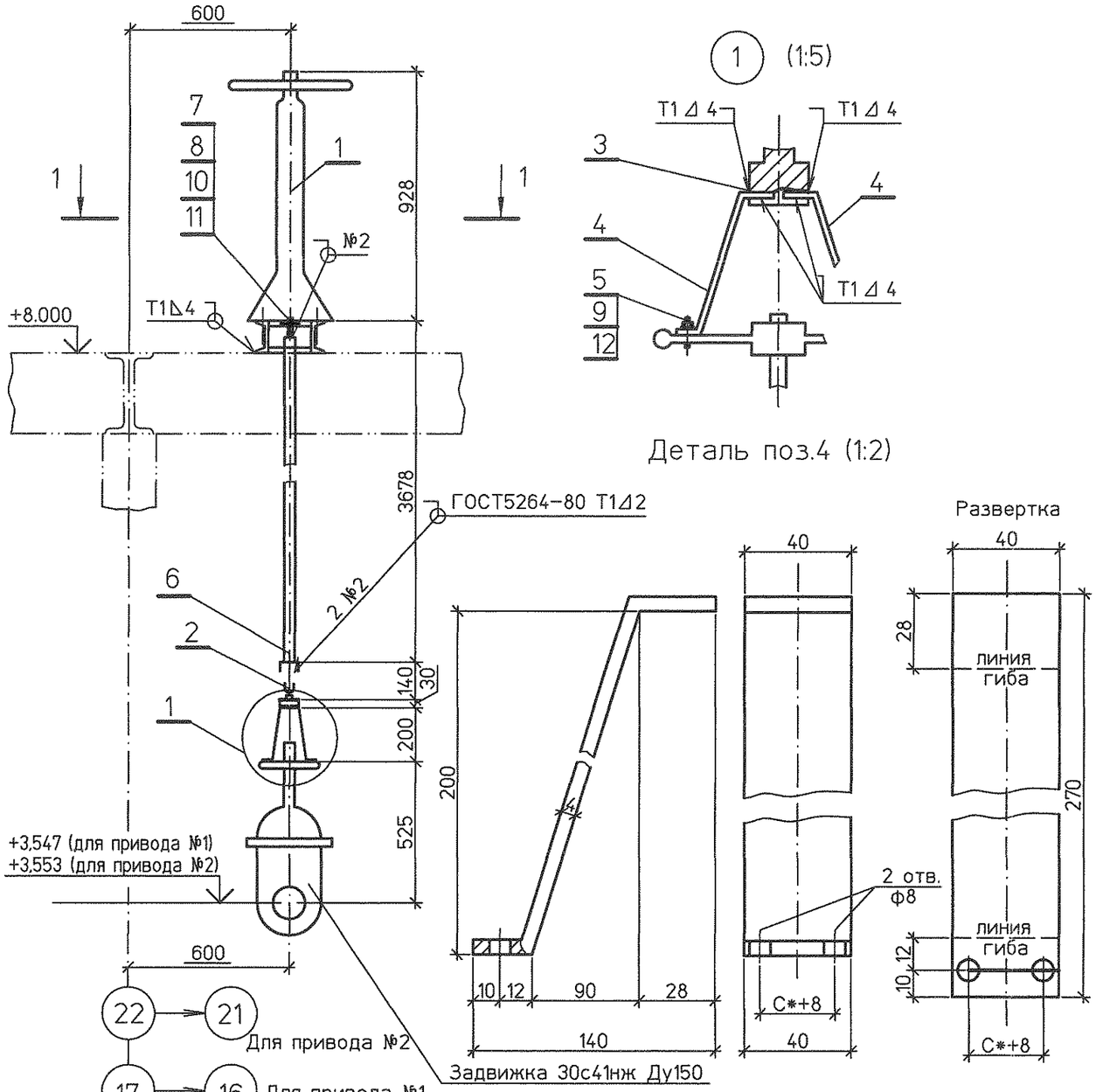

Деталь поз.4 (1:2)

Развертка

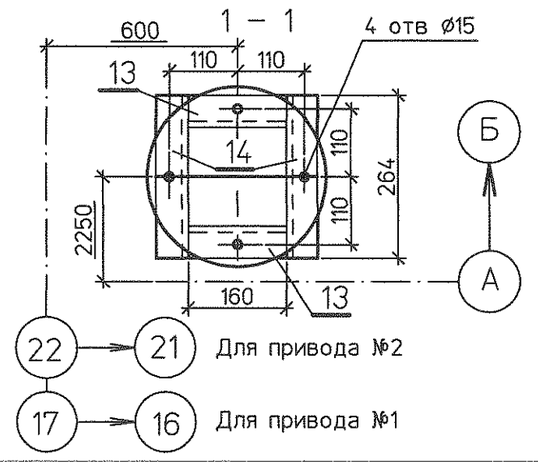

Деталь поз.3 (1:2)

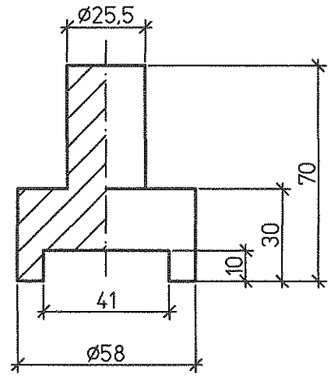

Деталь поз.5 (1:1)

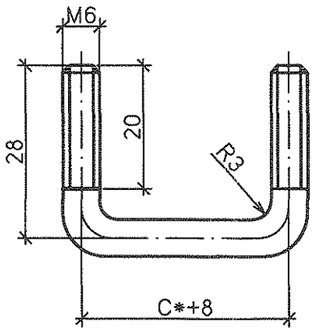

Спецификация деталей

Поз.	Обозначение	Наименование	Кол.	Материал	Масса, кг ед.	Масса, кг общ.	Примечание
1	ОСТ 34 42.593-83	Колонка приводная Мкр=160 Н м (рис.2)	1	Сборный	32,2	32,2	
2	ОСТ 34 42.595-83	Муфта шарнирная Мкр=160 Н м	1	Сборный	1,0	1,0	
3	по настоящему чертежу	Втулка Круг 58-В-II L=0.07м	1	20 ГОСТ 1050-88	1,45	1,45	
4	по настоящему чертежу	Планка Лист Б-ПН-0-4х40х270	2	ст3сп ГОСТ 14637-89	0,34	0,7	
5	по настоящему чертежу	Хомут Круг 6-В-II L=0.1м	2	20 ГОСТ 1050-88	0,02	0,04	
6	ГОСТ 8734-75	Труба Х32х2 м	3.7	20 ТУ 14-3-190-2004	1,48	5,5	Размер уточнить на монтаже
7	ГОСТ 7798-70	Болт М12х40 4.6	4	20 ГОСТ 1759.0-87	0,05	0,20	
8	ГОСТ 5915-70	Гайка М12.5	4	20 ГОСТ 1759.0-87	0,015	0,06	
9	ГОСТ 5915-70	Гайка М6.5	4	20 ГОСТ 1759.0-87	0,002	0,008	
10	ГОСТ 10906-78	Шайба 12	4	ст3сп ГОСТ 18123-82	0,034	0,13	
11	ГОСТ 11371-78	Шайба 12.02	4	ст3сп ГОСТ 18123-82	0,006	0,024	
12	ГОСТ 11371-78	Шайба 6.02	4	ст3сп ГОСТ 18123-82	0,001	0,004	
13	ГОСТ 8240-97	Швеллер 12У L=160	2	Ст3сп ГОСТ 535-2005	1,66	3,32	
14	ГОСТ 8240-97	Швеллер 12У L=264	2	Ст3сп ГОСТ 535-2005	2,75	5,5	
	ГОСТ 9467-75	Наплавленный металл		Э42А		0,3	

Итого: 50,5 кг

1. Монтажный чертеж 1350.12.38А-30UHJ-1780-TD л.3
2. * Расстояние "С" – ширина спицы штурвала задвижки
3. Сварка ручная – ГОСТ 5264-80
4. Изготовить два комплекта.

Инв. № подл. 83699 | Подпись и дата | Взам. инв. №

Изм.	Кол.уч.	Лист	№док.	Подп.	Дата
Н. контр.	Михеев				
Проверил	Шкитилева				04.03г.
Разработал	Михеев				03.04г.

1350.12.38А-30UHJ-1780-TD

Объекты III очереди строительства
ЗАО СГК (ТЭЦ)

Трубопроводы машзала БВД в осях 16-28 в рядах А-В и внутристанционные трубопроводы.

Стадия	Лист	Листов
Р	4	

Трубопровод аварийного слива масла из маслобака т.г. №8,9. Привода дистанционные №1, 2.

ОТКРЫТОЕ АКЦИОНЕРНОЕ ОБЩЕСТВО ИНСТИТУТ ТЕПЛОЭЛЕКТРОПРОЕКТ НИЖНИЙ НОВГОРОД